Sinnvoll lüften

Regelmäßiges Lüften reguliert die Luftfeuchtigkeit und sorgt so für ein angenehmes Raumklima. Damit beim Luftaustausch keine wertvolle Energie verloren geht, empfehlen wir Ihnen kurz, aber intensiv zu lüften. Drehen Sie dazu die Heizkörper ab. Öffnen Sie die Fenster zwei- bis dreimal täglich weit und schaffen Sie so Durchzug. Mit dieser sogenannten Stoßlüftung erreichen Sie in nur wenigen Minuten einen nahezu vollständigen Austausch der Raumluft ohne dass die Wärmespeicher der Wohnung (Wände/ Heizkörper/Möbel) auskühlen. Besonders bei hoher Luftfeuchtigkeit, etwa in Bädern, Waschküchen oder nach Putz-, Estrich- oder Malerarbeiten, ist regelmäßiges Lüften notwendig, um eventuelle Schimmelbildung zu verhindern.

Tipp:
Damit Wasser, das etwa bei starkem Schlagregen oder beim Fenster in Kippstellung in den Rahmenfalz eindringen konnte, direkt wieder abgeleitet wird, hat jedes Fenster so genannte Entwässerungöffnungen. Diese finden Sie bei geöffnetem Fenster z. B. innen im Rahmenfalz. Kontrollieren Sie regelmäßig, etwa beim Fensterputzen, auch die Entwässerungsöffnungen und entfernen Sie eventuelle Verstopfungen.

Sicherheitshinweise

- Drücken Sie den Flügel nicht gegen die Fensterleibung, da sonst die Bänder überlastet werden können.
- Setzen Sie den Fensterflügel keiner zusätzlichen Belastung aus indem Sie sich z. B. darauf abstützen. Bei zu hoher Beanspruchung besteht die Gefahr, dass die Bänder brechen.
- Sichern Sie das geöffnete Fenster gegen Zuschlagen. Zwischen Fensterrahmen und Flügel können Körperteile eingeklemmt und gequetscht werden. Verletzungsgefahr!
- Klemmen Sie keine Gegenstände zwischen Rahmen und Flügel. Um den Fensterflügel in geöffneter Stellung zusichern, können wir Ihnen gerne einen mechanischen Feststeller einbauen.

Allgemeine Hinweise

Die Reinigung und Pflege der Elemente ist für die Werterhaltung und Gebrauchstauglichkeit erforderlich. Nach Einbau der Elemente sollte bald die Erstreinigung erfolgen (bis 4 Wochen), danach in angepassten Intervallen reinigen. (Halbjahresintervall mindestens einhalten.)
Der Auftraggeber ist für die sachgemäße Reinigung und Pflege der Elemente verantwortlich. Der Auftragnehmer kann für Schäden und Beanstandungen, die auf unzureichende Reinigung und Pflege zurückzuführen sind, nicht einstehen.

Ihr Fachbetrieb:

Werkmann Jost+Gärtner
Kunststoffenster und Jalous. GmbH
Dieselstr. 5 · 63329 Egelsbach
Tel. 06103/205690 · Fax 06103/2056918

HERZLICHEN GLÜCKWUNSCH

zu Ihren neuen Qualitäts-Fenstern!

Sie haben sich mit der Wahl Ihrer neuen Fenster für moderne und hochwertige Qualität aus VEKA Profilen entschieden. Wir sind davon überzeugt, dass Sie die richtige Wahl getroffen haben.

Ihre Fenster sind nach dem allerneuesten Stand der Technik hergestellt und fachmännisch montiert worden. Um Ihnen über lange Jahre hinweg die ungetrübte Freude an ihnen zu erhalten, haben wir einige Tipps zur korrekten Bedienung und Pflege für Sie zusammengestellt. Denn wie jedes andere Bauteil unterliegen natürlich auch moderne Kunststofffenster einer ganz unvermeidlichen leichten Abnutzung. Wenn Sie die nachstehenden kurzen Hinweise befolgen können Sie ohne großen Aufwand den Wert Ihrer Fenster über Jahrzehnte erhalten.

Pflege und Wartung von Kunststofffenstern

Richtig reinigen

Kunststoffprofile zeichnen sich durch ihre besonders langlebige und leicht zu reinigende Oberfläche aus. Zum Reinigen Ihrer Fenster genügt daher in der Regel lauwarmes Wasser mit einem milden Reinigungs- oder Spülmittel. Sollten sich grobe Verschmutzungen so nicht entfernen lassen, wenden Sie sich bitte an uns. Scheuermittel und Haushalts- oder Glasreiniger mit aggressiven Inhaltsstoffen wie Alkohol oder Salmiak können die Glas- und Rahmenoberfläche sowie die Dichtungen angreifen und beschädigen. Verwenden Sie bitte nur weiche Reinigungstücher oder -schwämme.

Tipp:
Die Kunststoffrahmen Ihrer Fenster sollten Sie nach der Reinigung nicht trocken reiben. Reibung erzeugt bei PVC eine elektrostatische Aufladung. Dadurch werden Staubteilchen wieder angezogen. Feuchtes Abwischen mit Seifenwasser hingegen baut Ladung ab und verhindert eine erneute elektrostatische Aufladung.

Dichtungen kontrollieren

Um Zugluft und Wasser dauerhaft abzuhalten, sind Ihre Fenster mit modernen Dichtungen mit sehr hoher Lebensdauer versehen. Prüfen Sie dennoch die Falzdichtungen ab und zu auf Sitz und Zustand und reinigen Sie sie mit Wasser und einem milden Reinigungsmittel. Kontrollieren Sie, um Feuchtigkeitsschäden zu vermeiden, auch von Zeit zu Zeit die Versiegelungsfugen zwischen Blendrahmen und Mauerwerk. Falls die Dichtmasse rissig ist oder sich an irgendeiner Stelle ablöst wenden Sie sich bitte unverzüglich an uns.

Beschläge nachstellen

Ihre Fenster wurden vom Fachmann sorgfältig eingebaut und justiert. Ein Nachstellen der Beschläge sollte daher in der Regel nicht notwendig sein. Extreme Beanspruchung oder Bewegungen im umliegenden Baukörper können allerdings im Laufe der Jahre eine Nachjustierung an folgenden mechanisch relevanten Punkten erforderlich machen. Am besten lassen Sie diese von Ihrem Fensterfachmann ausführen.

- Seitenverstellung oben (am Axerlager)
- Seitenverstellung unten (am Ecklager)
- Höhenverstellung (am Eckband)
- Anpressdruckverstellung (am Ecklager)
- Anpressdruckverstellung (Stellung der Schließzapfen)

Beschläge warten

Die technisch ausgereiften, hochwertigen Beschläge Ihrer neuen Fenster werden Ihnen bei sorgfältiger Behandlung keinerlei Probleme bereiten. Bitte schmieren Sie alle beweglichen Beschlagteile mindestens einmal jährlich mit säure- und harzfreiem Fett oder Öl und ziehen Sie falls erforderlich die Befestigungsschrauben nach. Ihre Fenster werden es Ihnen mit Leichtgängigkeit und einwandfreier Funktion über Jahre hinweg danken.

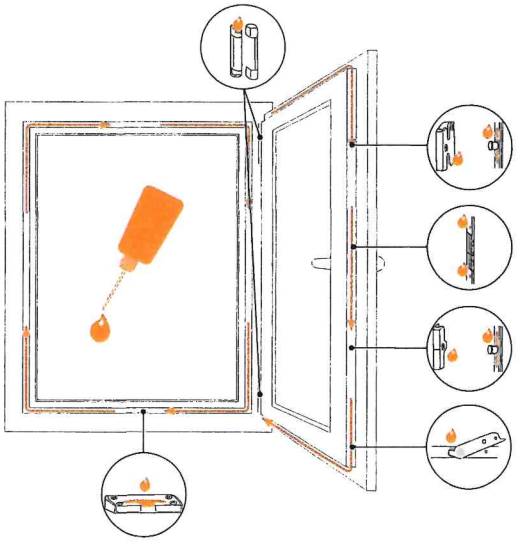

Tipp:
Nur einwandfrei eingestellte Flügel gewährleisten optimale Schalldämmung und Dichtheit. Bei der Behebung eventueller Probleme und der Regulierung Ihrer Fenster und Balkontüren sind wir Ihnen natürlich immer gerne behilflich.

Anleitung zum bestimmungsgemäßen Gebrauch

Öffnen und schließen Sie Ihre Fenster stets sorgfältig. Achten Sie bei der Bedienung vor allem auf die korrekte Stellung des Fenstergriffs:

1 **Griff senkrecht nach unten:** Der Flügel ist verriegelt
2 **Griff waagerecht:** Der Flügel ist in Drehstellung
3 **Griff senkrecht nach oben:** Der Flügel ist in Kippstellung

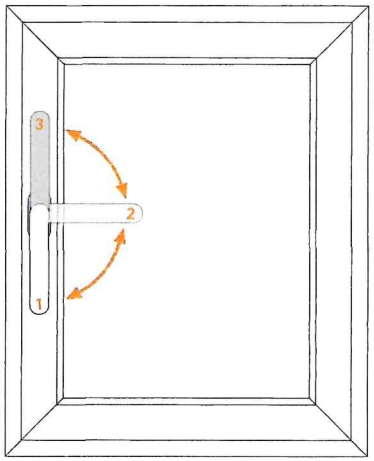

Achtung: Vermeiden Sie Zwischenstellungen. Diese können schnell Fehlfunktionen verursachen.

Tipp:
Es kann passieren, das sich der Fensterflügel aufgrund einer Fehlstellung des Griffs auch in Kippstellung noch drehen lässt. Keine Sorge, die Sicherheitsschere hält ihn oben sicher fest! Stellen Sie einfach den Griff nach oben und drücken Sie den Fensterflügel an den Rahmen. Dann bringen Sie den Fenstergriff in waagerechte Stellung, drücken noch einmal nach und verriegeln das Fenster (Griff senkrecht nach unten). Ihr Fenster ist jetzt wieder normal bedienbar.

Das Qualitätsprofil macht den Unterschied

Auf den ersten Blick unterscheiden sich die Fenster vieler Anbieter kaum voneinander. Entscheidend für die Qualität sind jedoch die einzelnen Komponenten, die verwendet werden:

1 2- oder 3-fache Isolierverglasungen in verschiedenen Stärken

2 Beschläge für Funktion und Bedienung

3 Profile für Rahmen, Flügel und andere Konstruktionselemente

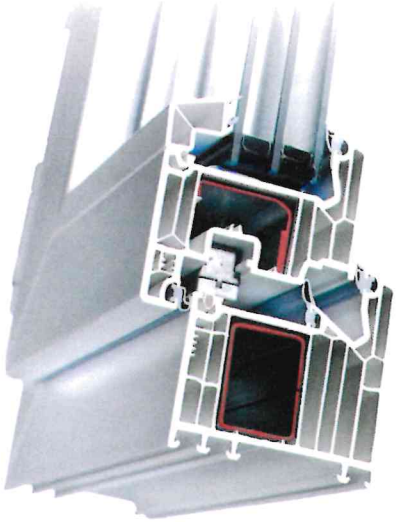

Besondere Bedeutung kommt dabei den Profilen zu, denn sie müssen die immer schwerer werdenden Gläser für hochwärmedämmende Fenster tragen und auch den Beschlägen sicheren Halt geben. Darüber hinaus hat die Profilqualität maßgeblich Anteil an der einbruchhemmenden Wirkung sowie den Wärme- und Schalldämmeigenschaften der Fenster. Die VEKA Qualitätsprofile mit ihrer hohen Stabilität und ihren schmalen Ansichtsbreiten sind daher die ideale Basis für moderne Energiesparfenster und das auch in großen Formaten.

VEKA – unser starker Partner für Qualität

Endprodukte bester Qualität erhält man, wenn man von Anfang an nur die besten Komponenten verwendet. Deshalb fertigen wir unsere Fenster und Türen aus Qualitätsprofilen von VEKA, einem weltweit führenden Systemgeber und Hersteller von Kunststoffprofilen für Fenster, Türen und Rollläden mit mehr als 40 Jahren Erfahrung.

VEKA Das Qualitätsprofil

Qualität ohne Kompromisse – bei Ihrem VEKA Partner

Als kompetenter VEKA Partnerbetrieb garantieren wir für die fachgerechte Verarbeitung und Montage von Fenstern, Schiebetüren und Haustüren. Gern informieren wir Sie in einem unverbindlichen Beratungsgespräch oder erstellen Ihnen ein kostenloses und unverbindliches Angebot.

Profile Klasse A: Nur das Beste für Ihr Haus.

Sprechen Sie uns an – wir freuen uns auf Sie:

Werkmann Jost und Gärtner
Kunststoff-Fenster und Jalousetten GmbH

Dieselstraße 5 · 63329 Egelsbach
Tel. 06103 205690 · www.wjg-egelsbach.de

Eigene Fertigung und Montage von Kunststoff-Fenstern und -Haustüren

45 1970 2015 WJG FENSTERBAU

Starke Profile – starke Leistung

Als einer der weltweit führenden Profilhersteller produziert die VEKA AG ausschließlich Fensterprofile der höchsten Qualitätsstufe Klasse A nach DIN EN 12608. Mit ihren ausgezeichneten Materialeigenschaften und der garantierten Außenwanddickevon 3,0 mm (Toleranz ±0,2 mm) ermöglichen VEKA Profilsysteme wie SOFTLINE 82 besonders leistungsstarke Fenster, die jahrzehntelang zuverlässig funktionieren.

Zum Vergleich:
Profile der Klasse B haben eine geringere Wanddicke. Bei ihrer Produktion wird bis zu 14 % weniger Material eingesetzt. Diese fehlende Masse führt in Belastungstests* zu deutlich messbaren Unterschieden.

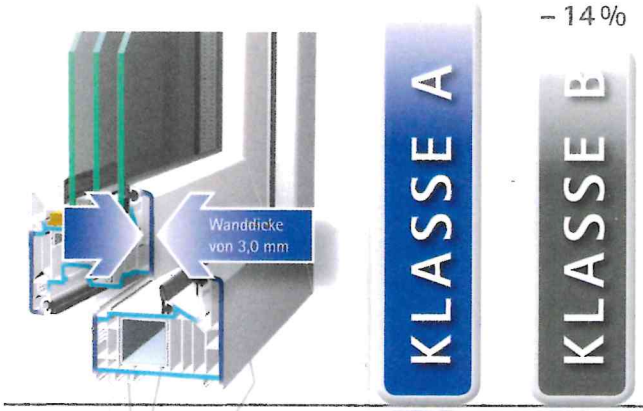

Profile Klasse A: 14 % mehr Material für mehr Leistung

- **Bruchkraft/Eckenfestigkeit**
  Bei Klasse A bis zu 20 % höher als bei Klasse B*:
  Klasse A ist robuster!
- **Durchbiegung und Verwindung bei Belastung**
  Bei Klasse A bis zu 12 % niedriger als bei Klasse B*:
  Klasse A ist formstabiler!
- **Auszugskraft der Verschraubung im PVC**
  Bei Klasse A bis zu 20 % mehr Kraft notwendig als bei Klasse B*:
  Klasse A gibt den Beschlägen sicheren Halt!

*Quelle: VEKA interne Studie

Für Fenster 1. Klasse: VEKA-Qualität!

Klasse-A-Profile sind die ideale Basis für Qualitätsfenster: Durch mehr Stabilität und Eckenfestigkeit haben sie mehr einbruchhemmende Wirkung, bieten beste Wärmedämmwerte sowie einen ausgezeichneten Schallschutz und überzeugen auch nach vielen Jahren noch durch volle Funktionalität. Aus diesem Grund fertigen wir als VEKA Fachbetrieb ausschließlich Fenster aus Qualitätsprofilen der Klasse A (nach DIN EN 12608): für das Mehr an Qualität.

Für effektivere Wärmedämmung

Fenster aus Qualitätsprofilen erzielen optimale Ergebnisse bei der Wärmedämmung und helfen so, Heizkosten zu sparen:
Durch ihre hohe Stabilität sind Klasse-A-Profile auch auf schwere leistungsfähige 3-fach-Verglasungen perfekt vorbereitet.
Sie senken so den CO_2-Ausstoß und schaffen zudem höheren Wohnkomfort z. B. durch gleichmäßige Temperaturverläufe an den Innenflächen der Fenster.

Für höhere Einbruchhemmung

Für die Sicherheit in Ihrem Zuhause ist es von entscheidender Bedeutung, wie lange ein Fenster Einbruchversuchen standhält. In Kombination mit speziellen Beschlägen und zusätzlichen Verriegelungspunkten sowie Sicherheitsschließblechen stellen die VEKA Profile aus hochschlagzähem Hart-PVC mit soliden Stahlverstärkungen ein ernst zu nehmendes Hindernis dar.
Die durchdachte Profilgeometrie mit den starken Klasse-A-Wandungen führt zudem zu größerer Stabilität und Eckenfestigkeit der Fenster.

Für besseren Schallschutz

Verkehrslärm und andere Störungen können mit moderner Fenstertechnik wirkungsvoll eingedämmt werden. Dabei kommt es neben schalldämmenden Mehrfachverglasungen auch auf die Profile an. VEKA Profile dämmen dank ihrer größeren Wanddicke besser. Im Vergleich zu Fenstern aus Klasse-B-Profilen lassen sie bis zu 4 dB weniger Schall durch.

Für mehr Langlebigkeit

Qualitätsfenster aus VEKA Profilen sind besonders langlebig. Denn dank modernster Fertigung verziehen sich die Fenster auch bei starker Beanspruchung nicht und erhalten so länger ihre volle Funktionsfähigkeit. Für noch mehr Stabilität und Haltbarkeit lassen sich Beschläge durch mehrere Wandungen und die Stahlverstärkung verschrauben. An den hochwertigen, glatten Oberflächen setzen sich Schmutzpartikel nicht fest und bei sachgerechter Pflege bleiben die Fenster über viele Jahre schön wie am ersten Tag.